CATÁLOGO

DFF

Imagen hace referencia a equipo con hélice de aluminio.

LIDERAZGO E INNOVACIÓN

DFF

La serie de **ventiladores DFF** se caracteriza por su fácil y cómodo funcionamiento. Integrada por 2 tamaños en sus diámetros nominales de 900 y 1000.

El equipo está diseñado para mover grandes volúmenes de caudal y brindar la versatilidad de ajustar el flujo del aire de acuerdo a las necesidades del usuario. Brindando una brisa de confort y productividad en almacenes, fábricas, talleres, bodegas y centros de trabajo.

CARACTERÍSTICAS

- Ventilador con acoplamiento poleas-bandas y switch de 2 velocidades que permiten al usuario ajustar el flujo del aire.
- Voltaje de una sola fase 115 V / 60Hz y 230V /60Hz.
- Cable y clavija de uso rudo de 3 metros de longitud.
- Guarda de protección en succión y descarga con requerimientos OSHA 1910.212
- Hélices disponibles en dos materiales a seleccionar:

  Nuestro equipo estándar en :

  ACERO con acabado en polvo poliéster de alta Calidad balanceada dinámicamente a grado G 6.3 de acuerdo a la normativa ISO 1940 o AMCA 204.

  Como solicitud especial :

  ALUMINIO balanceada dinámicamente a grado G 6.3 de acuerdo a la normativa ISO 1940 o AMCA 204.
- Envolvente fabricado en acero con acabado en polvo poliéster de alta calidad.
- Diseño Móvil para facilitar su reubicación.

Imagen hace referencia a equipo con hélice de aluminio.

NOMENCLATURA

Modelo	Tamaño	Voltaje	Material hélice
DFF	900	115=1	Acero= N
	1000	230=2	Aluminio=A

CARACTERÍSTICAS TÉCNICAS

Modelo	Velocidad RPM	Potencia instalada HP	Voltaje V	Frecuencia Hz	Caudal a descarga Libre m³/h	Presión Sonora dB(A)	Peso Kg.	Material hélice
DFF - 900	500	1/2	115 - 1~	60	16990	64.9	39	Acero Aluminio
	330				11327	55.9		
DFF - 1000	600	3/4	115 - 1~		23306	71.3	47	
	400				15537	62.5		
DFF - 900	500	1/2	230 - 1~		16990	64.9	39	
	330				11327	55.9		
DFF - 1000	600	3/4	230 - 1~		23306	71.3	47	
	400				15537	62.5		

Prestaciones de Caudal de acuerdo a ANSI /AMCA STANDARD 210

*Presión Sonora a 1.5m campo libre.

* Consulte lista de precios

CURVAS DE PROYECCIÓN

DFF-900 @ 500 RPM

DISTANCIA	m	0	2	4	6	8	10	12	14	16	18	20
VELOCIDAD	m/s	8.3633	3.214	2.5947	2.512	2.1687	1.706	1.758	1.5573	1.498	1.439	1.139

VISTA PLANTA

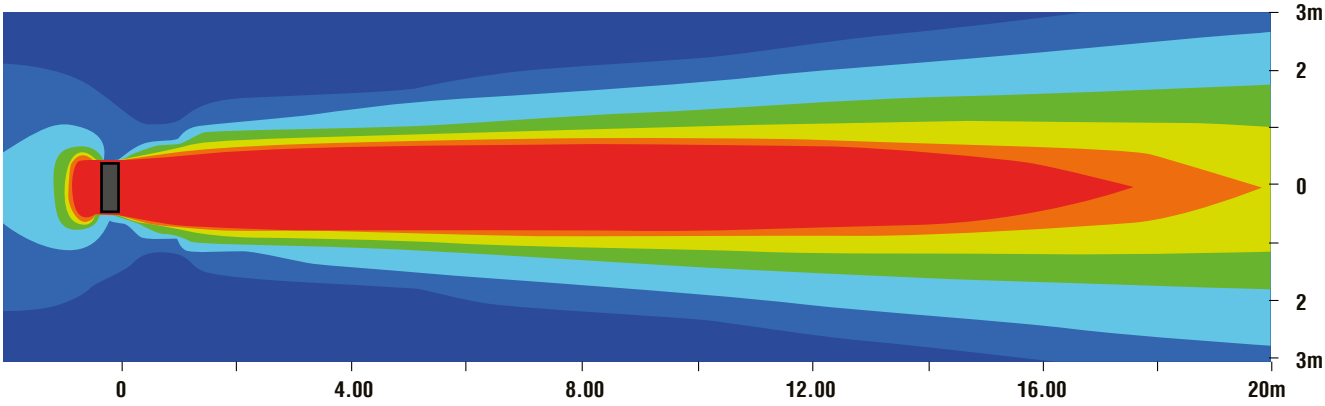

Impulso máximo calculado de acuerdo a ASHRAE Standard 70.

Datos obtenidos a condiciones estándar a máxima velocidad de operación

Velocidad: m/s **Distancia: m**

DFF-900 @ 330 RPM

DISTANCIA	m	0	2	4	6	8	10	12	14	16	18	20
VELOCIDAD	m/s	3.837	2.698	2.586	2.447	2.283	2.048	1.865	1.686	1.519	1.327	1.205

VISTA PLANTA

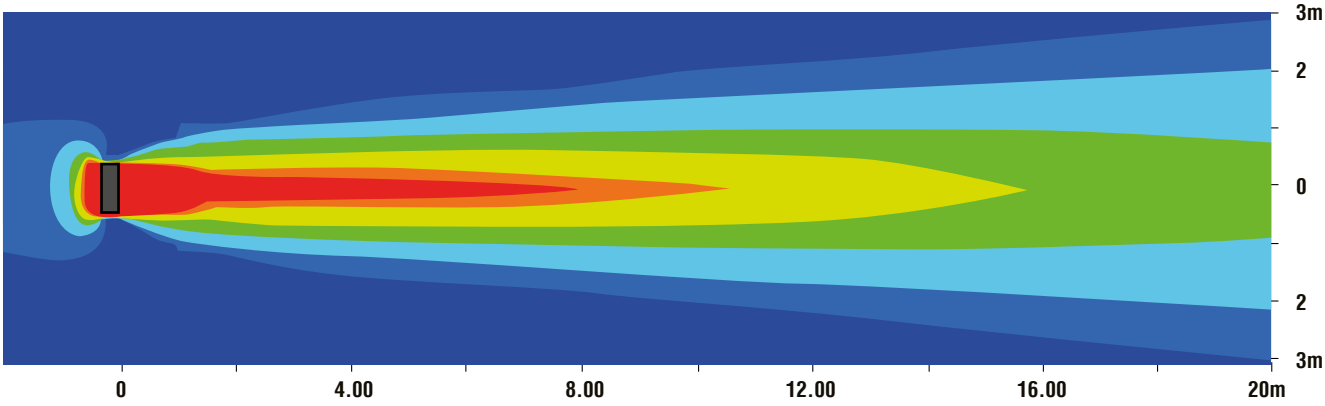

Impulso máximo calculado de acuerdo a ASHRAE Standard 70.

Datos obtenidos a condiciones estándar a máxima velocidad de operación

Velocidad: m/s **Distancia: m**

DFF-1000 @ 600 RPM

DISTANCIA	m	0	2	4	6	8	10	12	14	16	18	20	22	24	26
VELOCIDAD	m/s	6.818	3.755	3.122	2.697	2.568	2.428	2.379	2.225	2.136	1.945	0.946	0.746	0.625	0.504

VISTA PLANTA

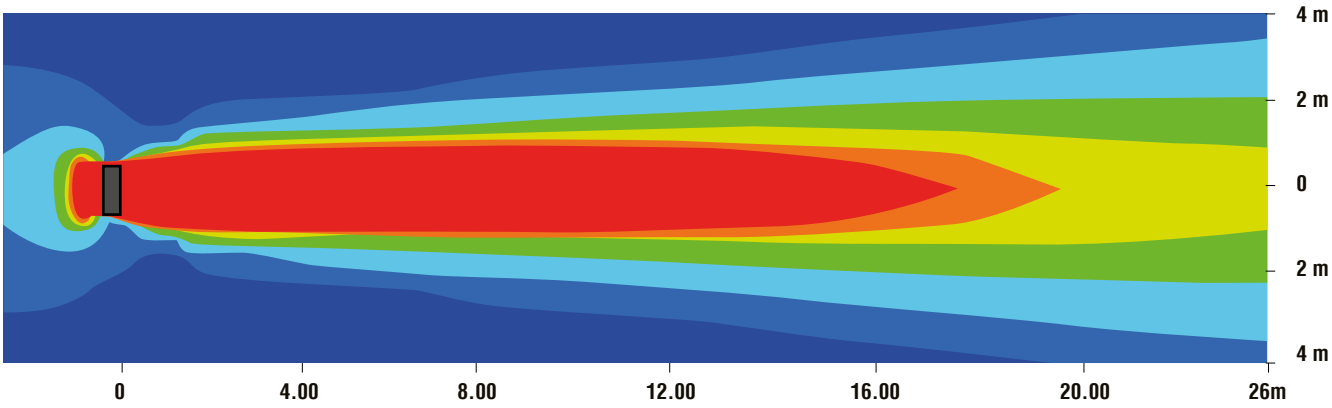

Impulso máximo calculado de acuerdo a ASHRAE Standard 70.

Datos obtenidos a condiciones estándar a máxima velocidad de operación

Velocidad: m/s **Distancia: m**

DFF-1000 @ 400 RPM

DISTANCIA	m	0	2	4	6	8	10	12	14	16	18	20	22	24	26
VELOCIDAD	m/s	5.043	3.896	3.684	3.461	3.215	2.872	2.609	2.355	2.123	1.857	1.69	1.548	1.391	1.291

VISTA PLANTA

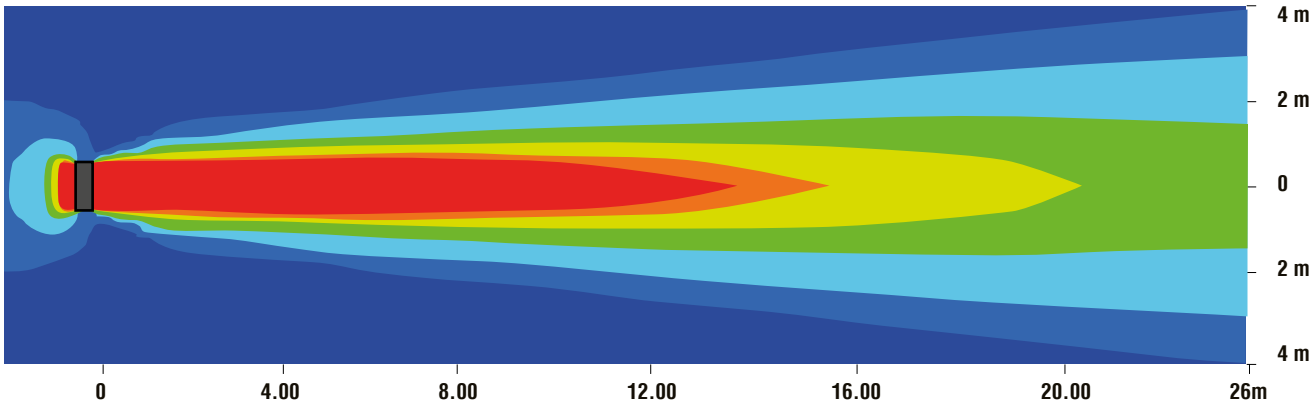

Impulso máximo calculado de acuerdo a ASHRAE Standard 70.

Datos obtenidos a condiciones estándar a máxima velocidad de operación

Velocidad: m/s **Distancia: m**

DIMENSIONES GENERALES

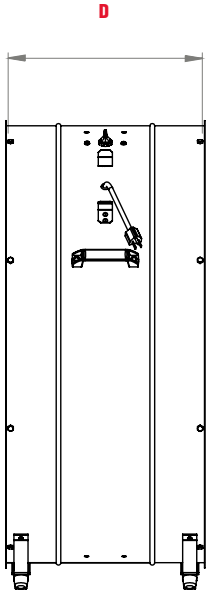

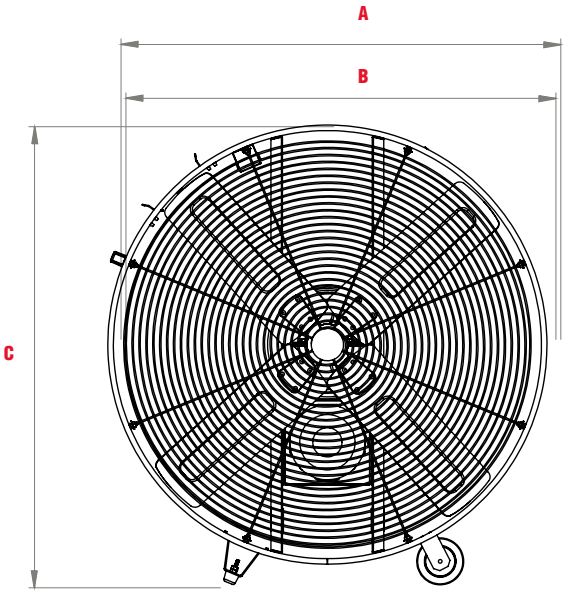

Modelo	A	B	C	D
DFF-900	951	930	998	426
DFF-1000	1060	1028	1086	426

Dimensiones en mm

Soler&Palau
Ventilation Group

S&P México
Tel. 52 (222) 2 233 911, 2 233 900
comercialmx@solerpalau.com

S&P Colombia
PBX: (+571 743 8021)
comercial@solerpalau.com.co

S&P Perú
Tel. +51 (1) 200 9020
comercialpe@solerpalau.com

WWW.SOLERPALAU.MX

MANUAL DE OPERACIÓN
Y MANTENIMIENTO

DFF

Imagen hace referencia a equipo con hélice de aluminio.

CONTENIDO

Introducción	3
Características técnicas	3
Características constructivas	3
Advertencias de seguridad	4
Almacenamiento	5
Instalación	7
Mantenimiento	7
Diagnóstico de Problemas	8

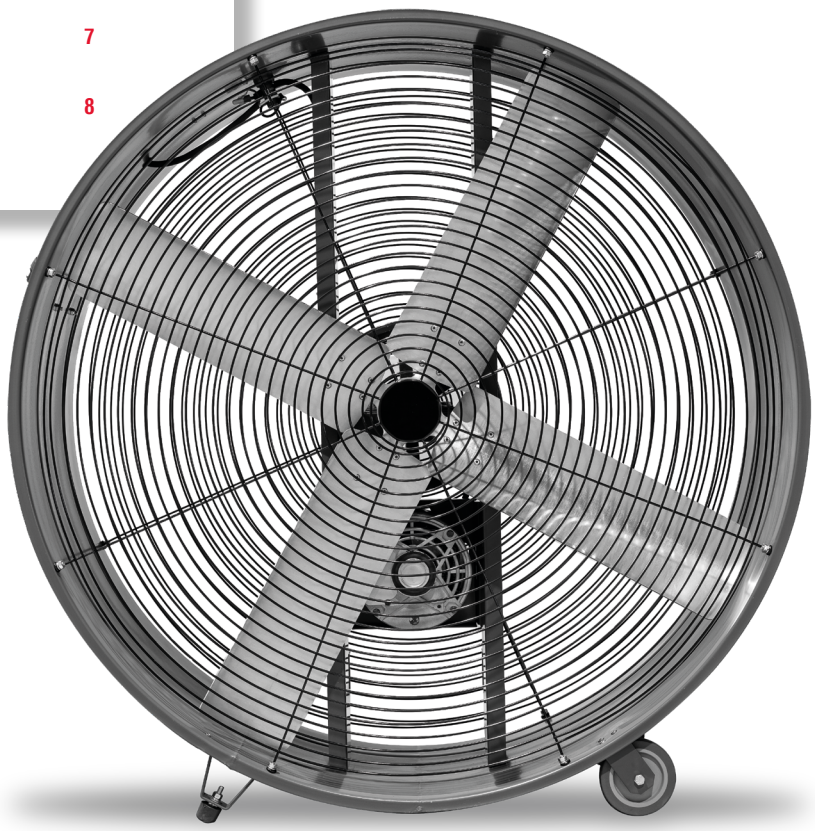

Soler&Palau Ventilation Group

INTRODUCCIÓN

La serie de ventiladores DFF se caracteriza por su fácil y cómodo funcionamiento. Integrada por 2 tamaños en sus diámetros nominales de 900 y 1000.

El equipo está diseñado para mover grandes volúmenes de caudal y brindar la versatilidad de ajustar el flujo del aire de acuerdo a las necesidades del usuario. Brindando una brisa de confort y productividad en almacenes, fábricas, talleres, bodegas y centros de trabajo.

CARACTERÍSTICAS TÉCNICAS

Modelo	Velocidad RPM	Potencia instalada HP	Voltaje V	Frecuencia Hz	Caudal a descarga Libre m³/h	Presión Sonora dB(A)	Peso Kg.	Material hélice
DFF - 900	500	1/2	115 - 1~	60	16990	64.9	39	Acero Aluminio
	330				11327	55.9		
DFF - 1000	600	3/4	115 - 1~		23306	71.3	47	
	400				15537	62.5		
DFF - 900	500	1/2	230 - 1~		16990	64.9	39	
	330				11327	55.9		
DFF - 1000	600	3/4	230 - 1~		23306	71.3	47	
	400				15537	62.5		

Prestaciones de Caudal de acuerdo a ANSI /AMCA STANDARD 210

*Presión Sonora a 1.5m campo libre.
* Consulte lista de precios

CARACTERÍSTICAS CONSTRUCTIVAS

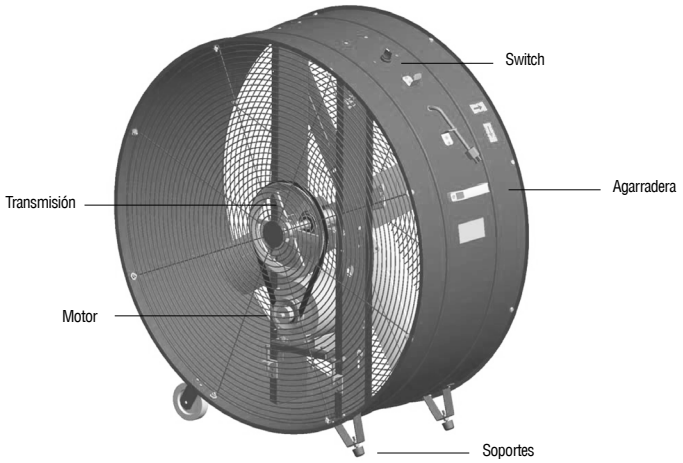

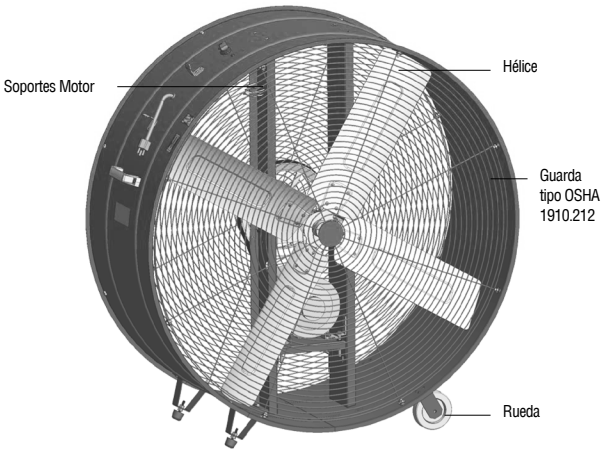

ADVERTENCIAS DE SEGURIDAD

ANTES DE COMENZAR

La correcta selección del equipo de ventilación basado en su aplicación, juega un papel muy importante. Sin embargo, esto no es suficiente , incluso seleccionar un ventilador que cubra con las condiciones de caudal y presión no basta. Se deben considerar otros aspectos de la instalación como las características del aire vehiculado , la temperatura de operación (a la entrada del ventilador), limitaciones de montaje, ruido, entre otros.

Tambien es sabido que cuando los ventiladores no tienen una correcta selección el incremento de desgaste en los componentes (fijos y moviles) se eleva, por consecuencia el periodo de mantenimiento se acorta elevando los costos de operación del equipo.

La información de seguridad en este manual se mostrara con etiquetas y mensajes de advertencia. Estos mensajes preceden con el símbolo de alerta de seguridad y una de las palabras de señal en niveles de advertencia: PELIGRO, PRECAUCIÓN Y CUIDADO. Así, ayudaremos a entender los factores importantes de seguridad, los procedimientos de operación y mantenimiento. Esta información le alerta de los potenciales peligros que podrían lastimarle a usted o a otros. El equipo puede convertirse en una fuente de lesión si no es instalado, operado o conservado correctamente.

PELIGRO

Este Símbolo indica la situación potencialmente peligrosa, el cual puede provocar lesiones personales graves o la muerte.

PRECAUCIÓN

Este símbolo indica una situación potencialmente peligrosa que, de no evitarse, puede lastimarse si no sigue las recomendaciones o puede dañar al equipo.

CUIDADO

Este símbolo indica una situación potencialmente peligrosa que, de no evitarse, puede provocar lesiones personales graves. Es decir, puede lastimarse seriamente si no sigue estas instrucciones.

Puesto que es prácticamente imposible advertirle sobre todos los peligros asociados a la operación, instalación, ajuste, mantenimiento, equipo de seguridad o condiciones de operación de un ventilador, usted debe utilizar su propio juicio.

Este manual ofrece recomendaciones, pero su propósito no es proporcionar instrucciones en todas las técnicas y habilidades requeridas para instalar, operar y mantener un ventilador con seguridad.

ICONOS UTILIZADOS EN ESTE MANUAL

NOTA

Este ícono indica una nota. Las notas ofrecen comentarios y apartados acerca del tema en cuestión, así como explicaciones breves de ciertos conceptos.

PRECAUCIÓN

- Desenergice el equipo en su totalidad antes de hacer mantenimiento. Así como, proceder a su limpieza.
- El mantenimiento debe ser realizado por personal calificado.
- No use el ventilador en una zona de aire inflamable, combustible o gases explosivos.
- Utilice esta unidad solo en la forma prevista por el fabricante. Si tiene alguna pregunta, póngase en contacto con el fabricante.
- Mantenga el cuerpo, las manos u objetos extraños fuera de la entrada y descarga del equipo.
- No exceda la temperatura máxima de operación o los límites de velocidad de operación para los cuales fue diseñado el ventilador.

CUIDADO

- Asegúrese que la tensión de alimentación coincide con la indicada en la placa de características del equipo.
- Antes de conectar o desconectar el equipo, asegúrese que el ventilador está en posición apagado.
- Usar un paño mojado para limpieza del equipo, NO aplicar solvente, alcohol u otros productos químicos. Pueden decolorar la unidad.
- Utilizar siempre herramientas correctas para evitar daños y mantenimientos incorrectos.
- Verificar que todas las partes del ventilador estén instaladas apropiadamente y que estén funcionando correctamente después de un trabajo de mantenimiento.

ALMACENAMIENTO

- Se aconseja instalar el ventilador inmediatamente después de haberlo recibido.
- Si no fuese posible, los ventiladores deberán almacenarse en zonas protegidas y secas para resguardarlos del polvo y humedad.
- En el caso de almacenar el ventilador durante cierto tiempo, a partir de 3 meses, se aconseja hacer girar con la mano el rodete cada 3 o 4 semanas para impedir que la carga siempre este sobre las mismas bolas de los rodamientos.
- En el caso de almacenar equipos con motor por más de 4 meses se recomienda crear un plan de paro y arranque de los mismos para asegurar el correcto funcionamiento del motor.
- Manipule con cuidado el equipo evitando dañar el acabado. Ya que se podría reducir la resistencia a la corrosión.

EL FABRICANTE NO SE HACE RESPONSABLE DE LOS DAÑOS PRODUCIDOS A PERSONAS Y/O COSAS DEBIDO AL INCUMPLIMIENTO DE ESTAS ADVERTENCIAS. S&P se reserva el derecho a modificaciones del producto sin previo aviso.

INSTALACIÓN

Sujete firmemente el equipo de la agarradera y apóyelo sobre las ruedas ubíquelo y conecte el equipo al voltaje correspondiente.

PRECAUCIÓN

Ubique el cable lejos de sitios de tránsito. Donde no ocasione tropiezos o caídas

MANTENIMIENTO

PELIGRO

Asegúrese que la unidad está completamente desconectada y sin corriente eléctrica antes de intervenirla. Y espere lo suficiente para que el motor se enfrié. Ya que puede estar caliente y puede provocar lesiones.

- Limpie en forma periódica la hélice para evitar desbalanceo y el motor para que su refrigeración sea la adecuada.
- Se recomienda realizar retesando de la banda de transmisión cuando sea necesario. Permita ajustar la tensión de la banda de 1/2 a 3/4"de desviación por pulgada de la distancia de centro a centro de las poleas.

Deflexión de 1/2 A 3/4"

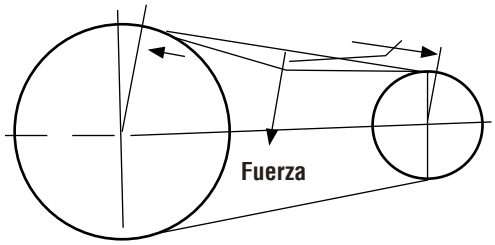

- Afloje tornillos tensores y mueva la base motor en la dirección requerida para correcto tensado de banda.
- Apóyese de los tornillos niveladores para la correcta alineación de la transmisión.

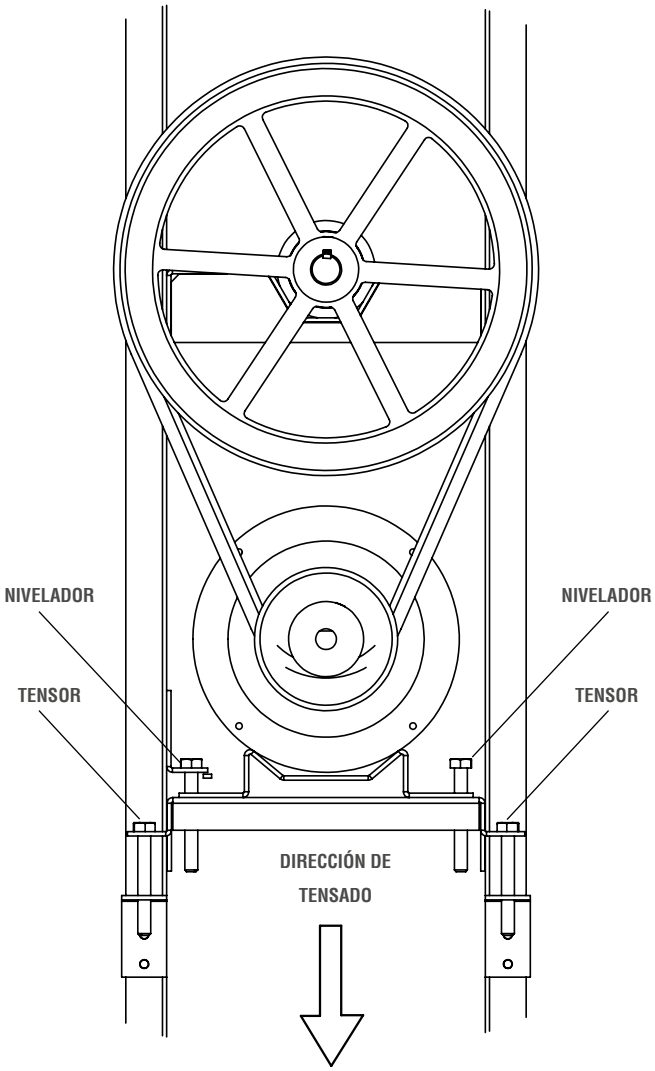

RECOMENDACIONES

Recomendamos utilizar alineadores laser para tener una mayor precisión al momento de alinear las bandas:

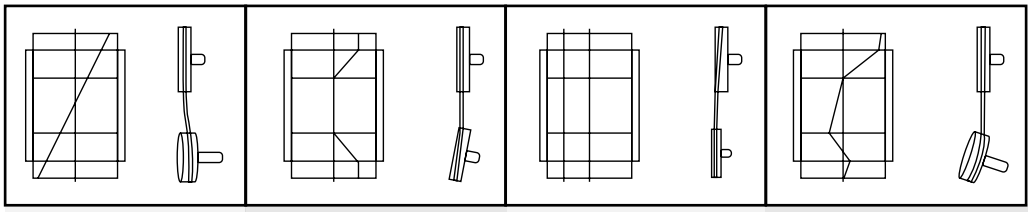

Indicación de error de alineación del ángulo vertical. | Indicación de error de alineación del ángulo horizontal. | Indicación de error de alineación de alineación paralela. | Indicación de los tres errores de alineación combinados

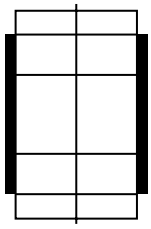

POLEA ALINEADA

DIAGNÓSTICO DE PROBLEMAS

ERROR	POSIBLES CAUSAS	SOLUCIÓN
Equipo no enciende	Motor y/o switch dañado	Reemplace la pieza.
	Bandas rotas	Reemplace y ajuste las bandas
	Voltaje de alimentación inadecuado	Asegúrese que el voltaje de alimentación sea el correcto
Hélice no Gira	Hélice Bloqueada mecanicamente	Desenergice el equipo y retire la obstrucción
Vibración anormal	Helice con exceso de polvo	Limpiar hélice, si la vibración continúa se sugiere balancearla nuevamente
Ruido anormal	Tornillos flojos	Apriete adecuadamente
	Guarda de protección sucia	Limpie las guardas
	Hélice dañada	Reemplace la pieza

S&P México

Garantía de Equipos Suministrados

Soler y Palau, S. A. de C. V. *garantiza todos sus productos durante un año*, la cual entra en vigor a partir de la fecha factura.

La garantía no es válida en los siguientes casos:

1. Cuando el producto haya sido utilizado en las condiciones distintas a las recomendadas.

2. Cuando el producto y/o sus componentes hayan sido operados sin las protecciones eléctricas adecuadas, o hayan sido mal conectados.

3. Cuando el producto haya sido alterado o reparado por personas no autorizadas por Soler y Palau, S. A. de C. V. (1).

4. Motores en equipos con este componente. (2).

La garantía se podrá hacer efectiva en la siguiente dirección:

Blvd. A No. 15, Parque Industrial Puebla 2000, Puebla, Puebla, México. C.P. 72225.

Atentamente.
Soler y Palau, S. A. de C. V.

Aseguramiento de Calidad
Soler y Palau, S. A. de C. V.
Blvd. A No. 15
Parque Indsutrial Puebla 2000
Puebla, Puebla, Mexico.
C.P. 72225

Notas:

(1) Este punto aplica para equipos que no cuentan con motor y/o transmisión.
(2) La garantía de motor, aplica directo a fabricante, tomando como mediador a Soler y Palau, S. A. de C. V.
(3) El Distribuidor deberá seguir el procedimiento de devolución correspondiente en caso de que proceda la garantía declarada.
(4) Soler & Palau Mexico se reserva el derecho de cambiar las especificaciones de garantías y devoluciones sin previo aviso.

Soler&Palau
Ventilation Group

S&P México
Tel. 52 (222) 2 233 911, 2 233 900
comercialmx@solerpalau.com

S&P Colombia
PBX: (+571 743 8021)
comercial@solerpalau.com.co

S&P Perú
Tel. +51 (1) 200 9020
comercialpe@solerpalau.com

WWW.SOLERPALAU.MX